COLEGIO ANTONIO VAN UDEN
AREA: MATEMÁTICAS
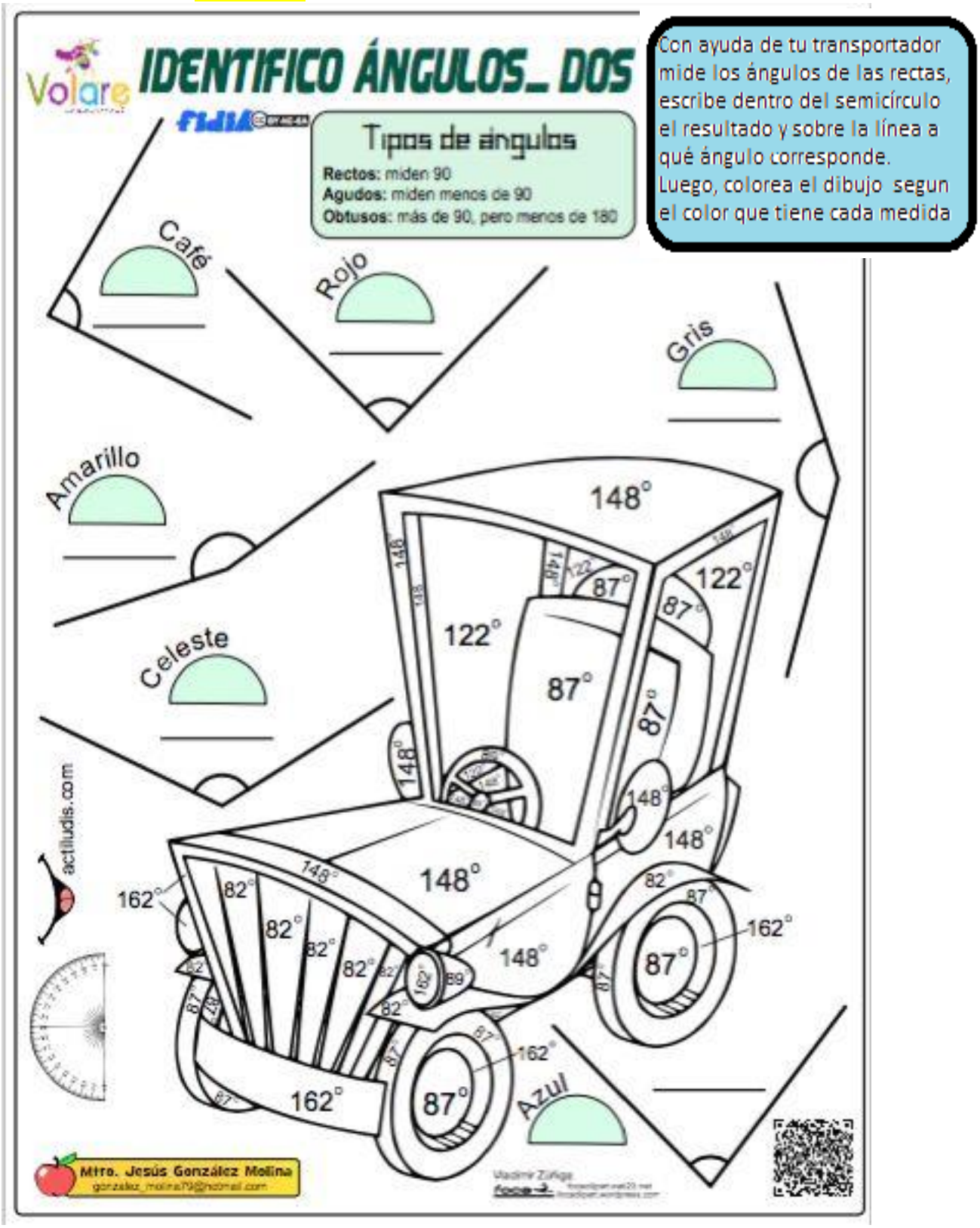
DOCENTE: Erika Roncancio **CURSO: 601**
ASIGNATUTA: Geometría **TEMA: Clasificación de ángulos**
FECHA DE ENTREGA: 30 DE ABRIL